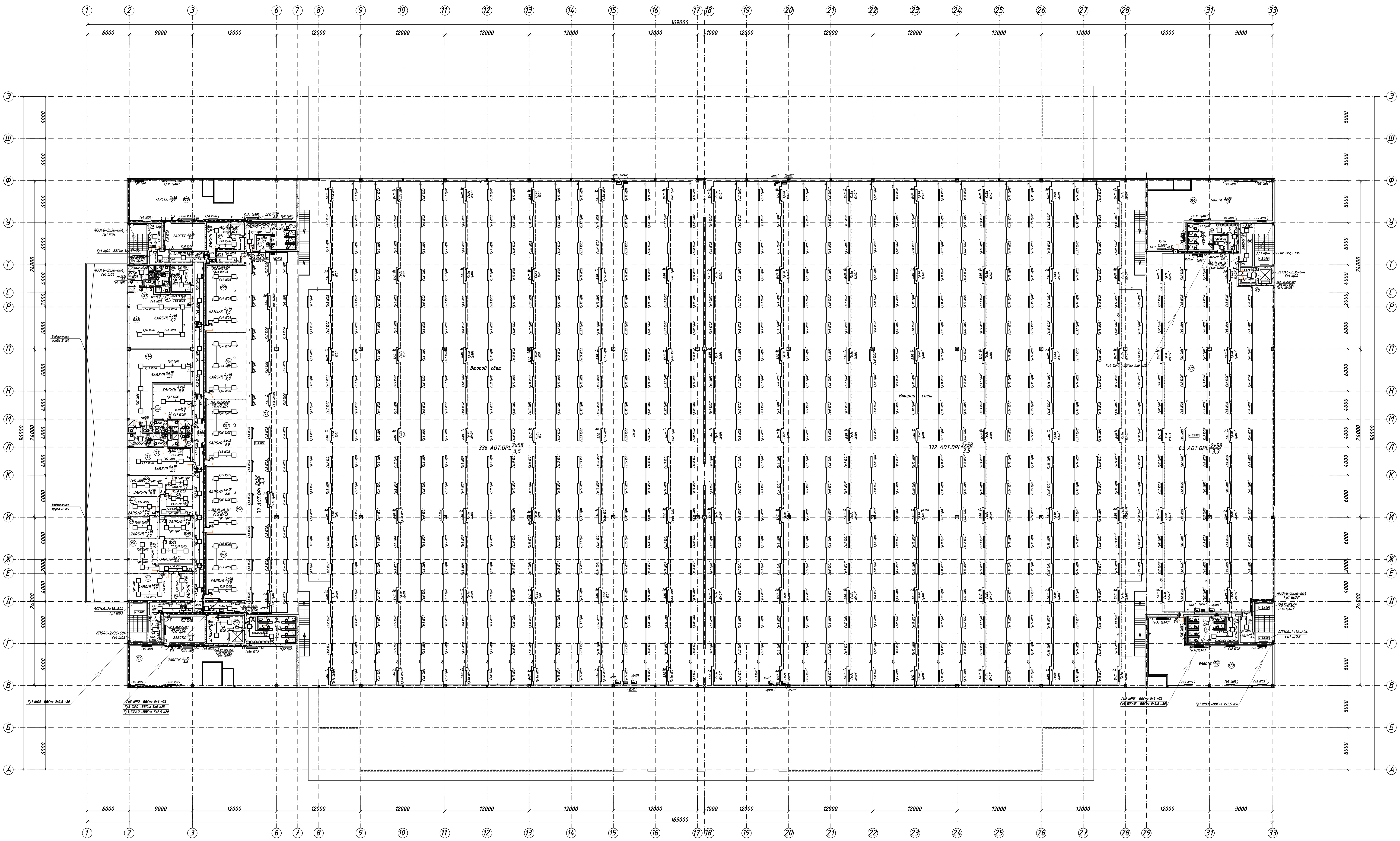

ЭКСПЛИКАЦИЯ ПОМЕЩЕНИЙ

№ по плану	Наименование	Категория производства / Категория помещения	Освещённость, Лк	1	2	3	4	1	2	3	4
1	2	3	4								
120	Венткамера	Д / норм.	150	137	Санузел	Д / влаж.	50	156	Венткамера	Д / норм.	50
121	Помещение клининговой компании	Д / норм.	50	138	Душевая	Д / оч. сырое	75	157	Лифтовой холл	Д / норм.	75
122	Санузел мужской	Д / влаж.	50	139	Санузел	Д / влаж.	50	158	Санузел женский	Д / влаж.	50
123	Санузел для инвалидов	Д / влаж.	50	140	Санузел	Д / влаж.	50	159	Кафе	Д / норм.	200
124	Лестничный холл	Д / норм.	50	141	Душевая	Д / оч. сырое	75	160	Кафе	Д / норм.	200
125	Коридор	Д / норм.	75	142	Санузел	Д / влаж.	50	161	Кафе	Д / норм.	200
126	Гардероб	Д / норм.	150	143	Душевая	Д / оч. сырое	75	162	Кафе	Д / норм.	200
127	Душевая	Д / оч. сырое	75	144	Гардероб	Д / норм.	150	163	Кафе	Д / норм.	200
128	Душевая	Д / оч. сырое	75	145	Бухгалтерия	Д / норм.	300	164	Зал футкорта	Д / норм.	300
129	Коридор	Д / норм.	50	146	Серверная	Д / норм.	500	165	Венткамера	Д / норм.	50
130	Санузел	Д / влаж.	50	147	Приемная	Д / норм.	200	166	Санузел мужской	Д / влаж.	50
131	Санузел	Д / влаж.	50	148	Касса	Д / норм.	300	167	Санузел для инвалидов	Д / норм.	50
132	Душевая	Д / оч. сырое	75	149	Кабинет директора	Д / норм.	300	168	Коридор	Д / норм.	75
133	Гардероб	Д / норм.	150	150	Комната охраны	Д / норм.	300	169	Лифтовой холл	Д / норм.	75
134	Гардероб	Д / норм.	150	151	Помещение инженерной службы	Д / норм.	300	170	Торговый зал	Д / норм.	300
135	Гардероб	Д / норм.	150	152	Пультовая	Д / норм.	300	171	Коридор	Д / норм.	75
136	Санузел	Д / влаж.	50	153	Договорной отдел	Д / норм.	300	172	Санузел женский	Д / влаж.	50
				154	Помещение дежурного администратора	Д / норм.	300	173	Венкамера	Д / норм.	50
				155	Лестничный холл	Д / норм.	50				

Узел №1 "Подвес светильников к профнастилу"

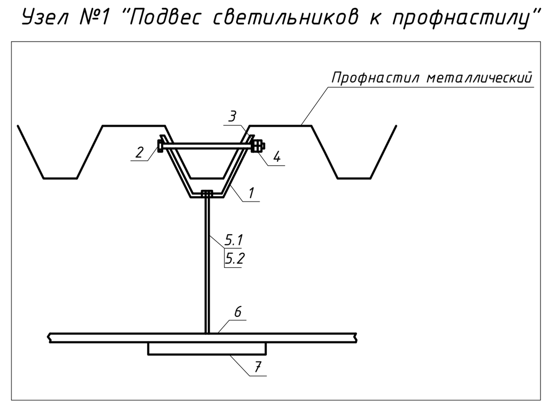

Ведомость оборудования и материалов к узлу №1

Поз.	Обозначение (код, ГОСТ)	Наименование	Кол.	Масса ед. кг	Производитель	Примечание
1	код CM330800	Крепление к профнастилу V-образное	1		Россия "ДКС"	
2	ГОСТ 7798-70	Болт М8х100	1		Россия	
3	CM120800	Шайба кузовная М8, DIN 9021	1		Россия "ДКС"	
4	CM120800	Гайка шестигранная, оцинкованная, М8, DIN 934	2		Россия "ДКС"	
5.1	CM620070	Трос с усиленными держателями, L=7 м	1		Россия "ДКС"	Для торговых залов продуктов (со 2-ым светом)
5.2	CM620030	Трос с усиленными держателями, L=3 м	1		Россия "ДКС"	Для зала футкорта и торгового зала
6	35262HDZ	Металлический лоток перфорированный			Россия "ДКС"	
		системы «S5 Combitech» L=3000мм, b=100мм, h=50мм				
7	AOT. OPL 258	Светильник потолочный с опаловым рассеивателем			"Световые технологии"	

*Светильники AOT. OPL 258 в помещениях торговых залов продуктов (со вторым светом), зала футкорта и торгового зала, подвешиваются на тросу по узлу №1 к металлическому профнастиулу. Высота подвеса светильников в торговых залах продуктов – 3,5 м от уровня пола. Высота подвеса светильников в зале футкорта и в торговом зале – 3,3 м от уровня пола.

*Светильники с лотком подвешивать в ряды вдоль волны профнастила. Креплення лотка к профнастилу осуществлять по всему ряду освещения с шагом 3 метра.

*Групповые сети рабочего и аварийного освещения прокладывать в одном лотке, но в разных ПВХ трубах.

*Крепление светильников в венткамерах осуществляется к стенам

20 – п.2.10 – 01 – ЭО			
Универсальный рынок в г. Рязани в районе посёлка Борки			
Изм / Кол.уч. / Лист / №док. / Подпись / Дата	Внутренние сети электроосвещения	Стадия: Р	Лист: 19 / Листов:
ГИП Евстигнеев 09.10			
Провер. Молотков 09.10			
Разраб. Гришин 09.10	План электроосвещения 2-го этажа	ООО "Промгражданпроект-2" г.Рязань 2010 г.	
Н. контр. Гончарова 09.10			

Взам. инв. №

Подпись и дата

Инв. № подл.